Instrukcja obsługi

Wideodomofonu

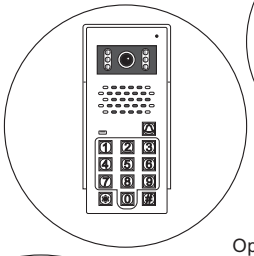

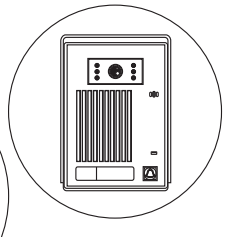

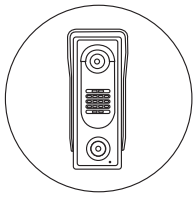

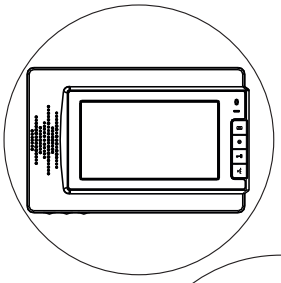

Opis ---------- 1

Instalacja ---------- 1

Schemat połączeń ---------- 2

Schemat ideowy ---------- 3

Programowanie i obsługa ----------8

Deklaracja zgodności ---------- 10

Karta gwarancyjna ----------10

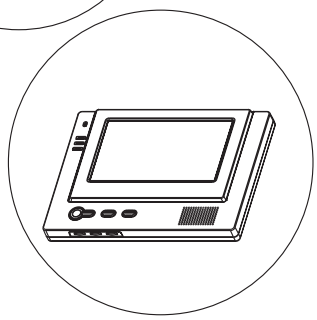

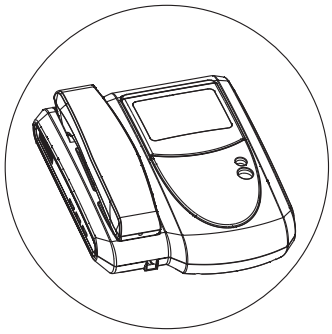

Importer:
Firma Handlowa Wena
Al. Prymasa Tysiąclecia 66, 01-424 Warszawa
e-mail. wena@wena.biz http://www.wena.biz
tel 228370286; 228174008

Opis

Panel zewnętrzny SAC551C-AL

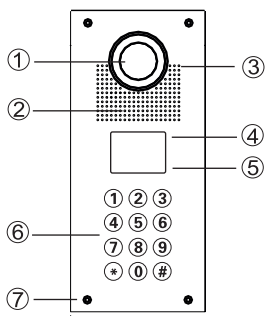

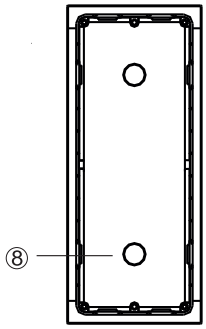

1.kamera
2.głośnik
3.mikrofon
4.wyświetlacz
5.czytnik kart zbliżeniowych
6.Klawiatura
7.śruba mocująca kamerę
8.przepust na przewody

Dane techniczne

Zasilanie: DC 16V
Pobór mocy: w czasie pracy 1,5W
Kąt widzenia kamery: Około: 70°
Zakres temperatur pracy: -25˘~+55˘
Minimalne oświetlenie: 0,05 Lux
Przetwornik: 1/3 CCD
IP: 55P
Oświetlenie: LED
Wymiary: 150x350x55mm

Monitor SM680C-DJV

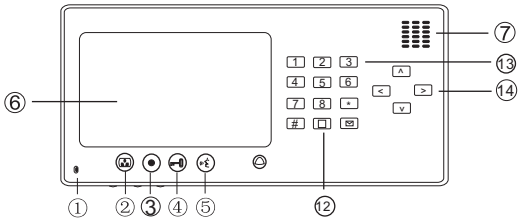

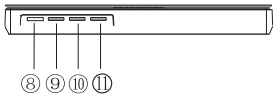

NR		OPIS MONITORA
①		Mikrofon
②		Przycisk podglądu obrazu z kamery
③		Przycisk dźwięku z kamery
④		Przycisk otwierania zamka
⑤		Przycisk rozmowy
⑥		Ekran
⑦		Głośnik
⑧		Regulacja głośności dzwonka
⑨		Regulacja głośności rozmowy
⑩		Regulacja koloru
⑪		Regulacja jasności
⑫		Przyciskprzywołania windy
⑬		Przyciski do obsługi alarmu
⑭		Przyciski do obsługi kamery

Dane techniczne

Zasilanie: DC 14,5V
Pobór mocy: w czasie pracy 7 W
Ekran: 7" TFT LCD
Zakres temperatur pracy: -10˘~+55˘
Wymiary: 145x305x23mm

Instalacja

1. Przed zainstalowaniem i uruchomieniem niniejszego zestawu wideodomofonowego należy dokładnie zapoznać się z poniższą instrukcją obsługi. Nieprawidłowe podłączenie i spowodowane nim uszkodzenia nie są objęte gwarancją.
2. Przy podłączaniu zasilacza do wideodomofonu należy zwrócić szczególną uwagę na prawidłowe podłączenie biegunów zasilacza! Nieprawidłowe podłączenie spowoduje uszkodzenie wideodomofonu.
3. Nie montuj urządzenia w miejscu narażonym na kurz, bezpośrednie promieniowanie słoneczne, wysokie temperatury lub dużą wilgotność
4. Nie uszczelniaj silikonem kamery
5. Nie montuj urządzenia w miejscach narażonych na wibracje lub wstrząsy
6. Dla instalacji do 200m należy zastosować przewody:

pomiędzy monitorem a modułem CS5(4)B: 4x0.5mm przewód ekranowany+koncentryczny 75 omów

pomiędzy modułem CS5(4)B a modułem TD20G: 4x0.5mm przewód ekranowany+koncentryczny 75 omów

pomiędzy modułem TD20G a panelem zewnętrznym: 5x0.5mm przewód ekranowany+koncentryczny 75 omów+2 na rygiel+2x1mm zasilanie

pomiędzy modułem TD5B a modułem SD3-4: 4x0.5mm przewód ekranowany+koncentryczny 75 omów

pomiędzy modułem SD3-4W a panelem ogrodzeniowym: 10x0.5mm przewód ekranowany+koncentryczny 75 omów+2 na rygiel+2x1mm zasilanie AC230V

1

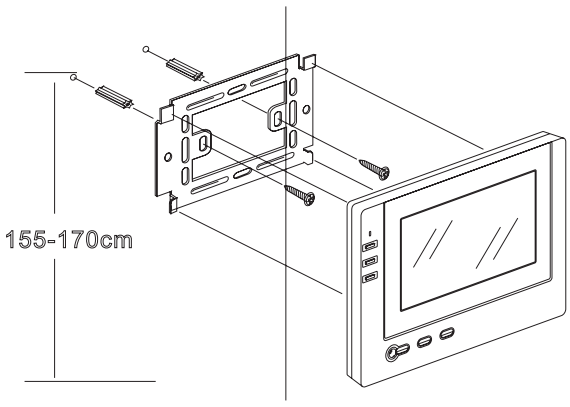

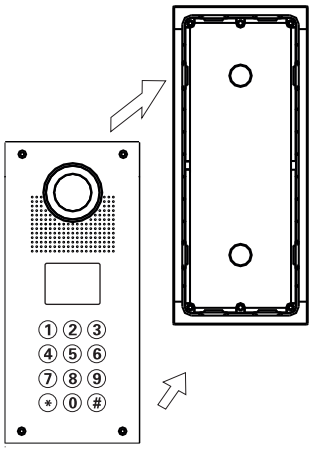

1. Wybierz miejsce do instalacji monitora.
2. Zamocuj na ścianie uchwyt do montażu monitora (optymalna wysokość umieszczenia monitora to 155-170cm).
3. Podłącz przewody kamery do monitora
4. Zamocuj monitor na uchwycie
5. Podłącz monitor do zasilania

Schemat połączeń

1 budynek z 1 wejściem

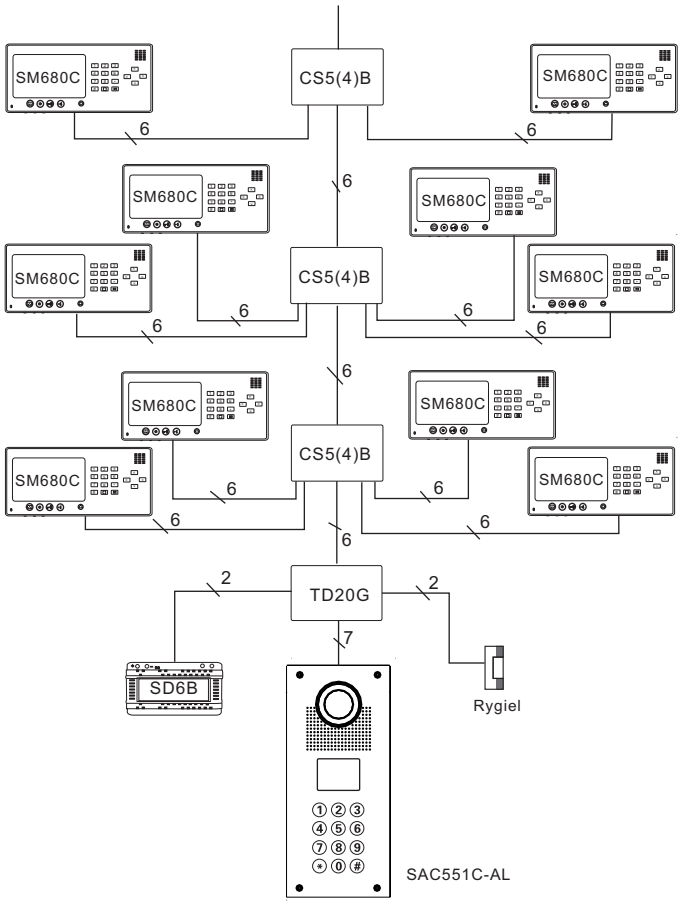

1 budynek z 2,3 lub 4 wejściami

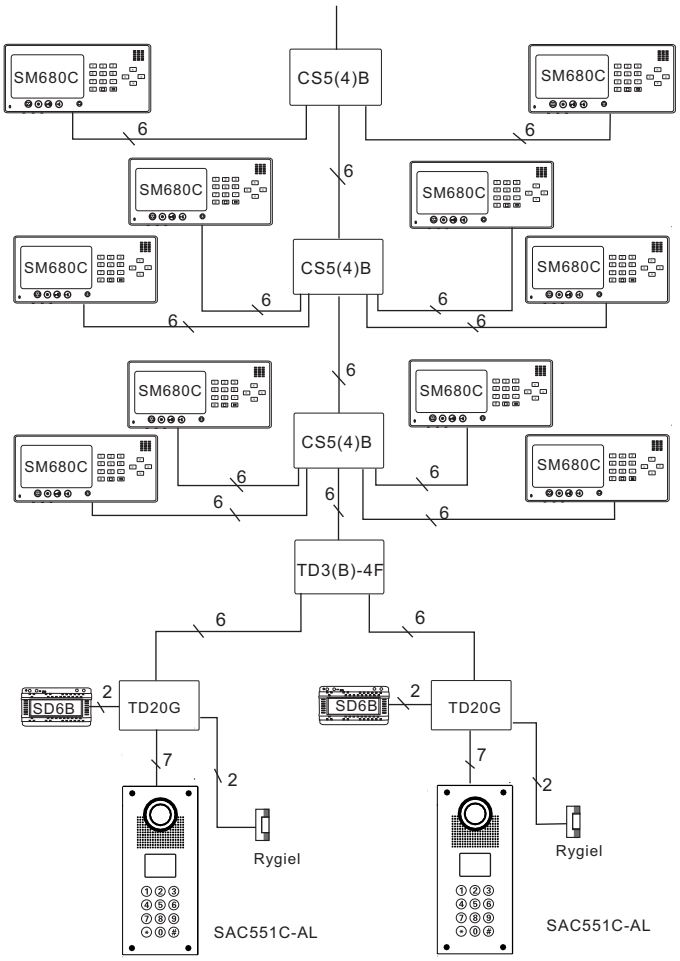

Osiedle zamknięte z jednym lub kilkoma wspólnymi wejściami

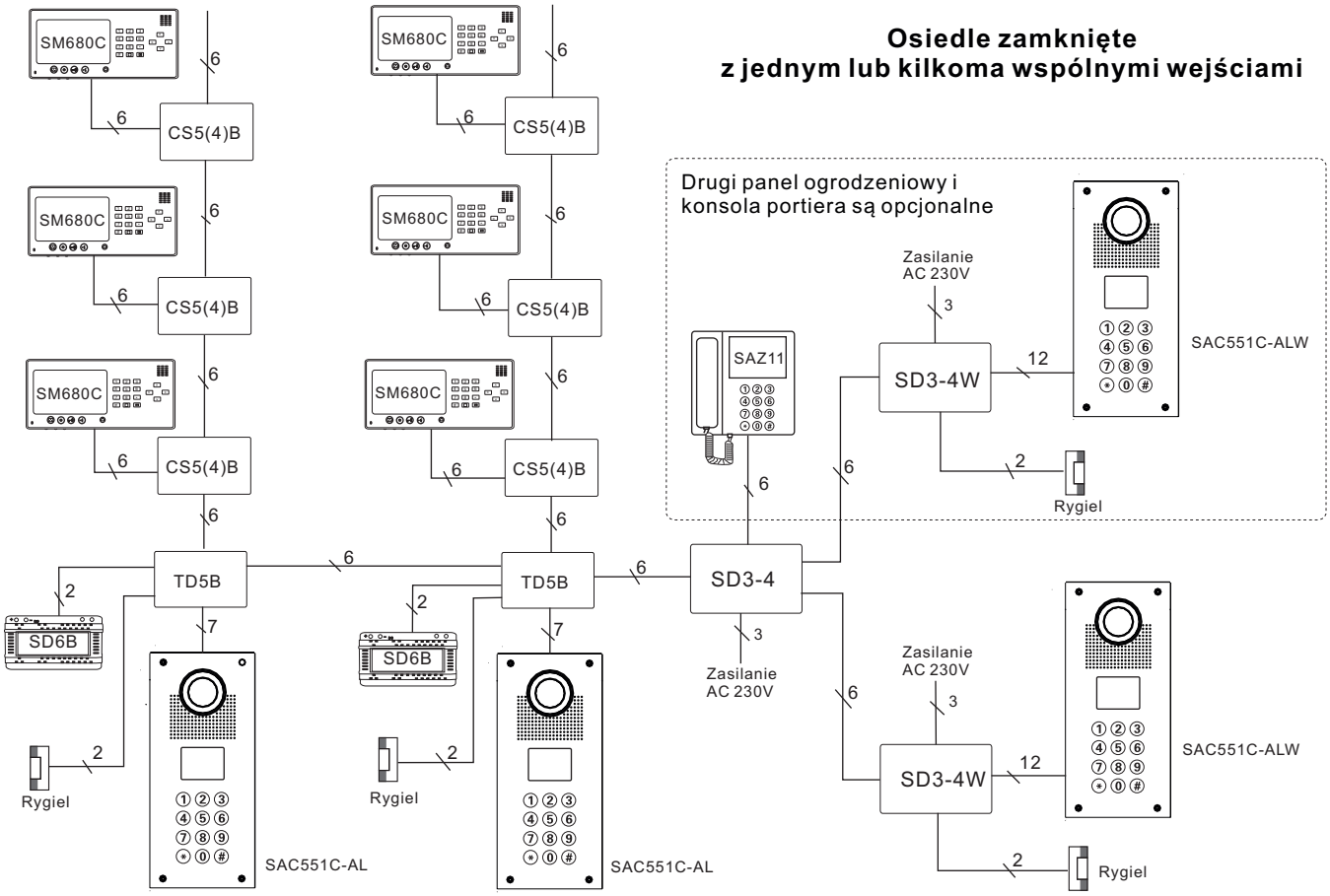

Schemat ideowy

Monitor SM680C-DJV

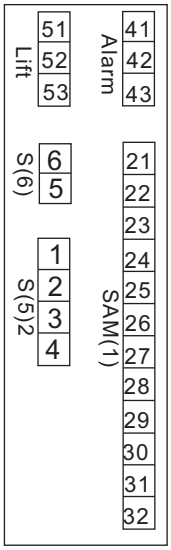

Lift: wyjście przekaźnika przywołania windy

51. NO, żółty (yellow)
52. COM, czarny (black)
53. NC, czerwony (red)

S(6): linia wideo

6. masa video, przewód z krzyżykami (video GND, xxxxx)
5. sygnał wideo, przewód z kreskami (video signal, -----)

S(5)2: szyna komunikacji

1. zasilanie, czerwony (power +, red)
2. masa, czarny (GND, black)
3. sygnał danych cyfrowych , brązowy (data, brown)
4. sygnał audio, niebieski (control audio, blue)

Alarm: wyjście przekaźnika alarmu

41. NO, żółty (yellow)
42. COM, czarny (black)
43. NC, czerwony (red)

SAM(1): wejścia do czujników alarmu i przycisku dzwonkowego

21. strefa 8, pomarańczowy (zone 8, orange)
22. strefa 7, brązowy (zone 7, brown)
23. masa, czerwony (GND,red)
24. strefa 6, szary (zone 6, gray)
25. strefa 5, biały (zone 5, white)
26. strefa 4, fioletowy (zone 4, purple)
27. strefa 3, zielony (zone 3, green)
28. strefa 2, żółty (zone 2, yellow)
29. strefa 1, niebieski (zone 1, blue)
30. ustawienie alarmu, brązowy (alarm station setting,brown)
31. lampa alarmu, czarny (alarm lamp, black)
32. dzwonek, czerwony (doorbell, red)

Połączenie monitora SM680C-DJV z modułem CS5(4)B

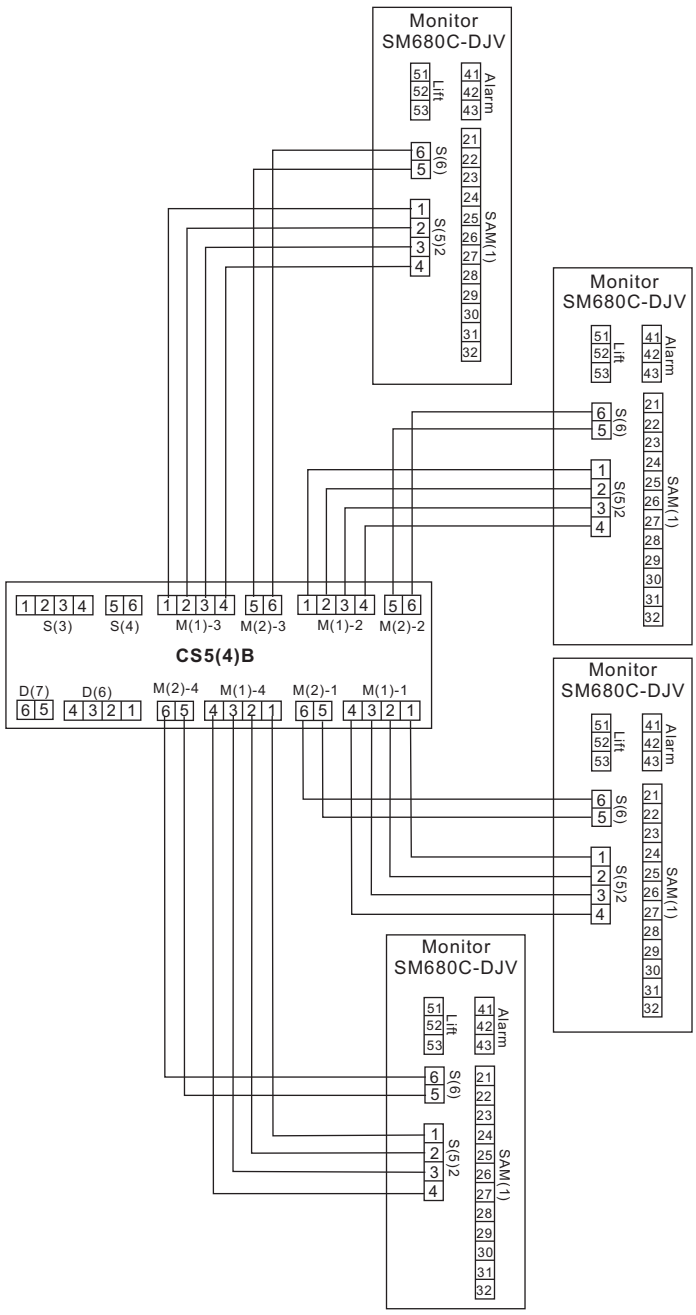

Moduł CS5(4)B

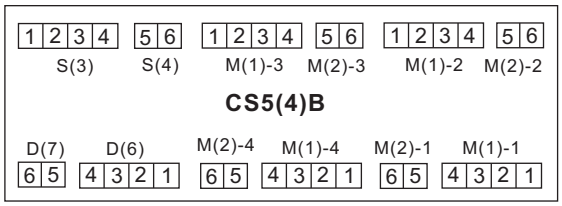

D(7), D(6): linie wejścia, do modułu TD20G lub CS5(4)B lub TD3(B)-4F lub TD5B
S(3), S(4): linie wyjścia, do następnego modułuCS5(4)B.
M(2)-4, M(1)-4: do monitora nr 1
M(2)-1, M(1)-1: do monitora nr 2
M(1)-2, M(2)-2: do monitora nr 3
M(1)-3,M(2)-3: do monitora nr 4

1. zasilanie, czerwony (power +, red)
2. masa, czarny (GND, black)
3. sygnał danych cyfrowych , brązowy (data, brown)
4. sygnał audio, niebieski (control audio, blue)
5. sygnał wideo, przewód z kreskami (video signal, -----)
6. Masa video, przewód z krzyżykami (video GND, xxxxx)

Połączenie modułów CS5(4)B ze sobą

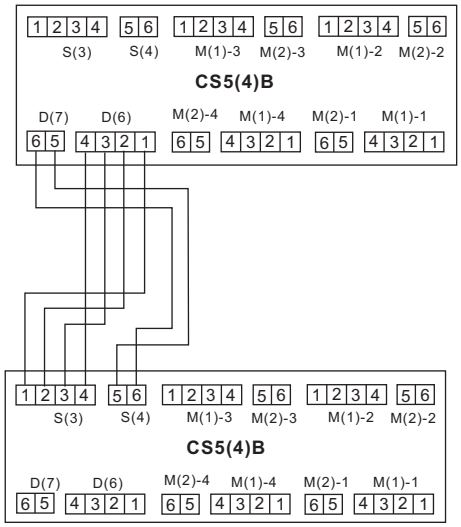

Połączenie modułu CS5(4)B z TD20G

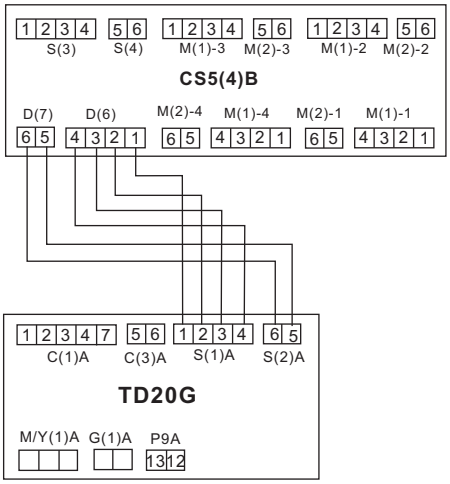

Połączenie modułu CS5(4)B z TD3(B)-4F

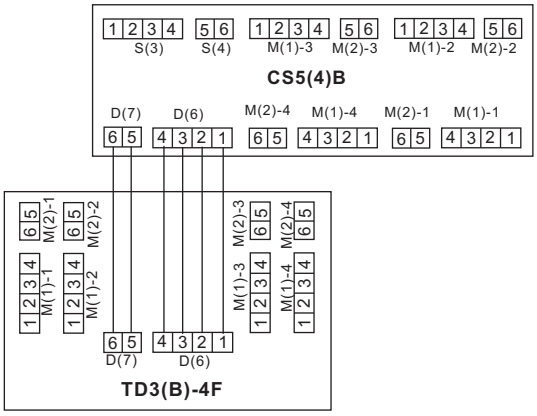

Połączenie modułu CS5(4)B z TD5(B)

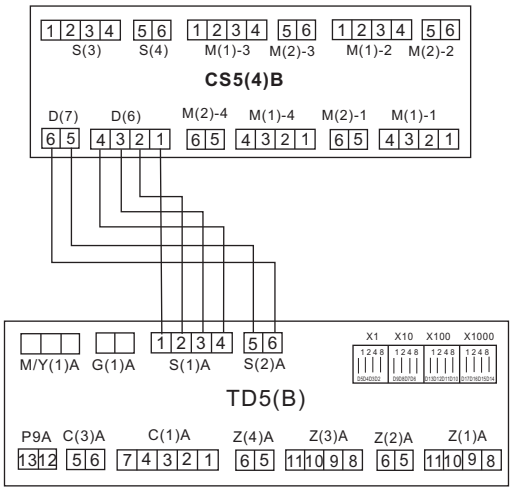

Moduł TD20G

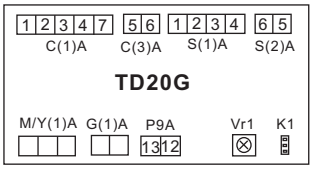

C(1)A: do panelu zewnętrznego złącze P1
C(3)A: do paneli zewnętrznego złącze P2
S(1)A: do modułu CS5(4)B złącze D(6)
S(2)A: do modułu CS5(4)B złącze D(7)
M/Y(1)A: do rygla
G(1)A: do przycisku zwolnienia rygla
P9A: wejście do połączenia zasilacz DC16V (zasilacz SD6B)
VR1: regulacja czasu otwarcia drzwi
K1: Zwora ustawiona na pozycji ELEC zwalnianie rygla
w sposob impulsowy(brak możliwości regulacji czasu),
na pozycji MAGNE zwalnianie rygla z regulacją czasu

1.zasilanie, czerwony (power +, red)
2.masa, czarny (GND, black)
3.sygnał danych cyfrowych , brązowy (data, brown)
4.sygnał audio, niebieski (control audio, blue)
5.sygnał wideo, przewód z kreskami (video signal, -----)
6.masa video, przewód z krzyżykami (video GND, xxxxx)
7.sygnał otwierania rygla, żółty (unlock signal, yellow)

Wejście do podłączenia zasilacza
12. masa zasilacza, czarny (GND, black)
13. + zasilacza, czerwony (power +, red)

Połączenie modułu TD20G z panelem zewnetrzynym SAC551C-AL

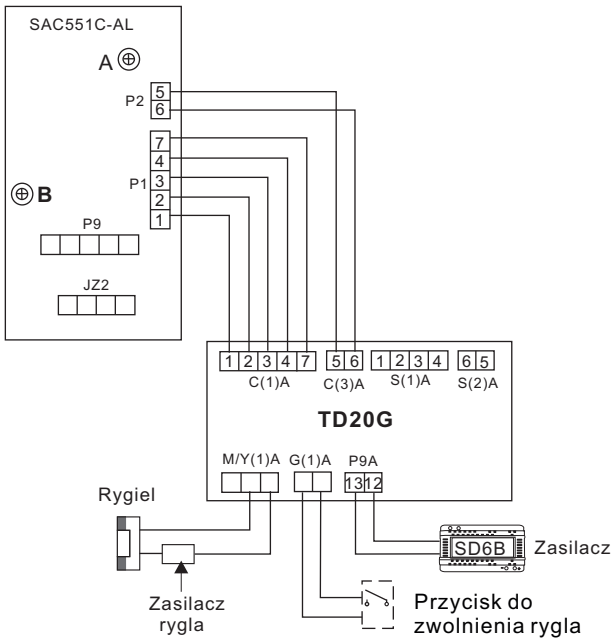

Moduł TD3(B)-4F

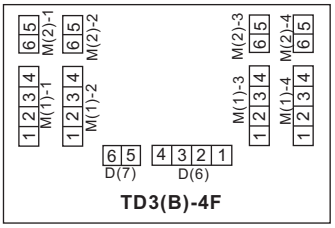

Połączenie modułu TD3(B)-4F z TD20G

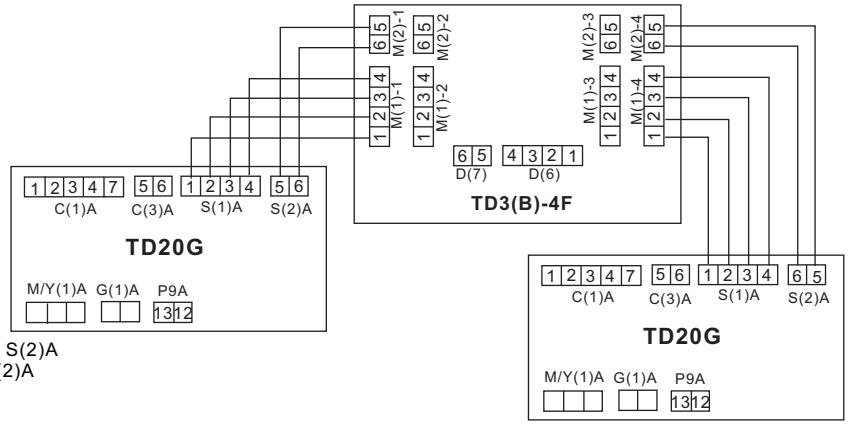

D(6): do modułu CS5(4)B złącze D(6)
D(7): do modułu CS5(4)B złącze D(7)
M(1)-1, M(2)-1: do pierwszego modułu TD20G złącze S(1)A i S(2)A
M(1)-2, M(2)-2: do drugiego modułu TD20G złącze S(1)A i S(2)A
.....
1.zasilanie, czerwony (power +, red)
2.masa, czarny (GND, black)
3.sygnał danych cyfrowych , brązowy (data, brown)
4.sygnał audio, niebieski (control audio, blue)
5.sygnał wideo, przewód z kreskami (video signal, -----)
6.masa video, przewód z krzyżykami (video GND, xxxxx)

Moduł TD5(B)

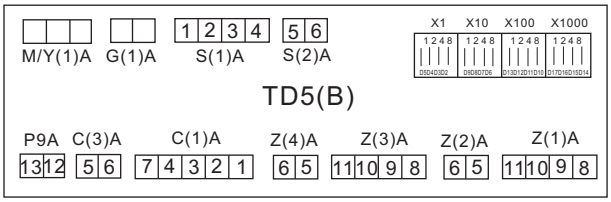

P9A: zasilanie DC16V (zasilacz SD6B)
C(3)A: do panelu zewnętrzenego złącze P2
C(1)A: do panelu zewnętrzenego złącze P1
Z(4)A: do następnego modułu TD5(B) złącze Z(2)A
Z(3)A: do następnego modułu TD5(B) złącze Z(1)A
Z(2)A: do poprzedniego modułu TD5(B) złącze Z(4)A
lub do modułu SD3-4 płyta WDZ1 złącze D(10)-1
Z(1)A: do poprzedniego modułu TD5(B) złącze Z(3)A
lub do modułu SD3-4 płyta WDZ1 złącze D(9)-1
M/Y(1)A: do rygla
G(1)A: do przycisku zwolnienia rygla
S(1)A: do modułu CS5(4)B złącze D(6)
S(2)A: do modułu CS5(4)B złącze D(7)

1.zasilanie, czerwony (power +, red)
2.masa, czarny (GND, black)
3.sygnał danych cyfrowych , brązowy (data, brown)
4.sygnał audio, niebieski (control audio, blue)
5.sygnał wideo, przewód z kreskami (video signal, -----)
6.masa video, przewód z krzyżykami (video GND, xxxxx)
7.sygnał otwierania rygla, żółty (unlock signal, yellow)
8.masa systemowa, brązowy (system GND, brown)
9.sygnał control, niebieski (control, blue)
10.sygnał danych cyfrowych, żółty (data, yellow)
11.sygnał audio, zielony (control audio, green)

Wejście do podłączenia zasilacza
12. masa zasilacza, czarny (GND, black)
13. + zasilacza, czerwony (power +, red)

W osiedlu zamkniętym jeśli występuje kilka budynków, nr budynku ustawia się na module TD5(B) za pomocą kombinacji wyciętych diod.
Np. budynek o numerze 0001 ustawia się w następujący sposób:
W polu x1 wycina się diody z numerami 2, 4 i 8, w polu x10 wycina się diody z numerami 1 i 4, w polu x100 wycina się diody z numerami 1 i 4, a w polu x1000 nic się nie wycina.

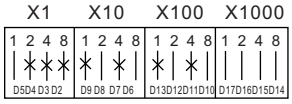

Np..budynek o numerze 0003 ustawia się w następujący sposób:
W polu x1 wycina się diody z numerami 4 i 8, w polu x10 wycina się diody z numerami 1 i 4, w polu x100 wycina się diody z numerami 1 i 4, a w polu x1000 nic się nie wycina.

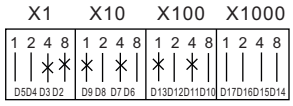

Np.budynek o numerze 0964 ustawia się w następujący sposób:
W polu x1 wycina się diody z numerami 1, 2 i 8, w polu x10 wycina się diody z numerami 1 i 8, w polu x100 wycina się diody z numerami 2 i 4, a w polu x1000 nic się nie wycina.

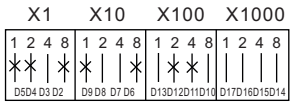

Wywołanie użytkownika wykonuje się w nastepujący sposób:
Np. wywołanie użytkownika z budynku o numerze 5 lokal 12, na stacji przed wejściem do budynku nr 5, wybiera się nr 0012 lub 12, potem naciska potwierdzając przycisk # i uzyskuje połączenie z wybranym użytkownikiem.
Na stacji przed wejściem w ogrodzeniu, wybiera się nr 00050012 lub 50012, potem naciska potwierdzajac przycisk # i uzyskuje połączenie z wybranym użytkownikiem.
W systemie numery lokali i budynków są ustalone w postaci 4 cyfrowej, jeśli wybiera się nr lokalu przed wejściem w ogrodzeniu, to numer lokalu musi być pełny, czyli z zerami przed nr lokalu 00050012 lub 50012, jeśli wybiera się nr lokalu przed wejściem do budynku, to można wybrać nr pełny 0012 lub skrócony 12.

Połączenie modułów TD5(B) ze sobą

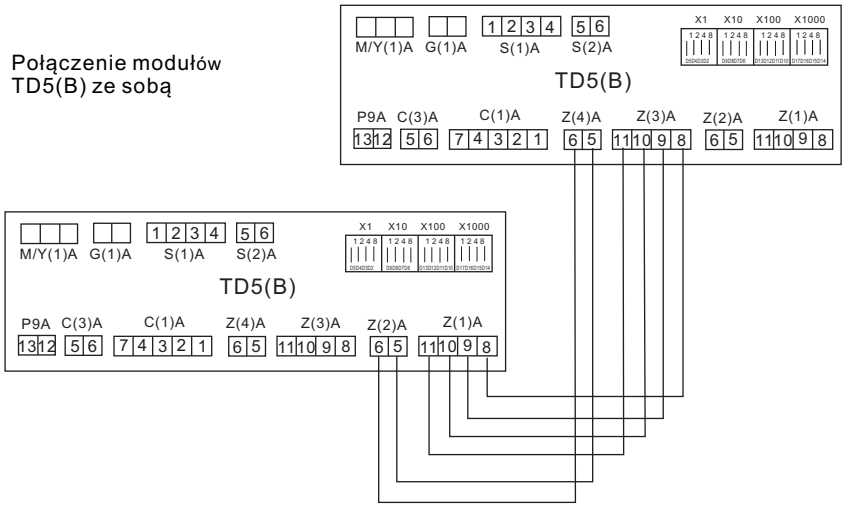

Połączenie modułu TD5(4)B z TD3(B)-4F

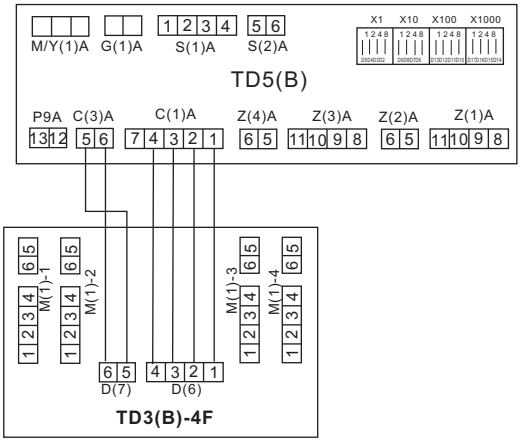

Połączenie modułu TD5(B) z panelem zewnetrzynym SAC551C-AL

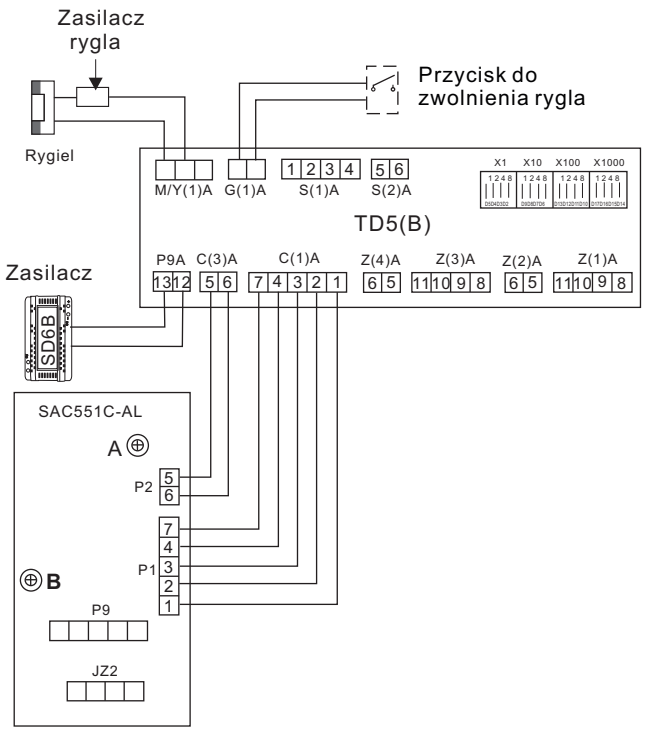

Połączenie modułu TD5(4)B z SD3-4

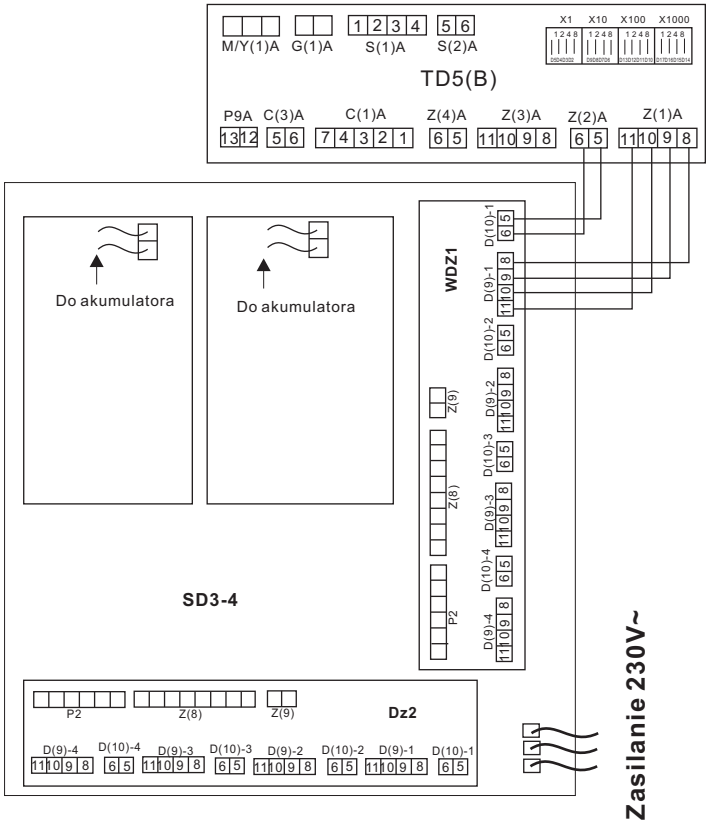

Moduł SD3-4

płyta WDZ1 złącze D(9)-1do pierwszego modułu TD5(B) złącze Z(1)A
płyta WDZ1 złącze D(10)-1do pierwszego modułu TD5(B) złącze Z(2)A
płyta WDZ1 złącze D(9)-2 do drugiego modułu TD5(B) złącze Z(1)A
płyta WDZ1 złącze D(10)-2 do drugiego modułu TD5(B) złącze Z(2)A
.....
płyta DZ2 złącze D(9)-1do pierwszego modułu SD3B-W złącze Z(1)
płyta DZ2 złącze D(10)-1do pierwszego modułu SD3B-W złącze Z(2)
płyta DZ2 złącze D(9)-2 do drugiego modułu SD3B-W złącze Z(1)
płyta DZ2 złącze D(10)-2do drugiego modułu SD3B-W złącze Z(2)
.....
płyta DZ2 złącze Z(8) i Z(9) do konsoli portiera SAZ11

5.sygnał wideo, przewód z kreskami (video signal, -----)
6.masa video, przewód z krzyżykami (video GND, xxxxx)
8.masa systemowa, brązowy (system GND, brown)
9.sygnał kontrol, niebieski (control, blue)
10.sygnał danych cyfrowych, żółty (data, yellow)
11.sygnał audio, zielony (control audio, green)

Połączenie modułu SD3-4 z SD3B-W

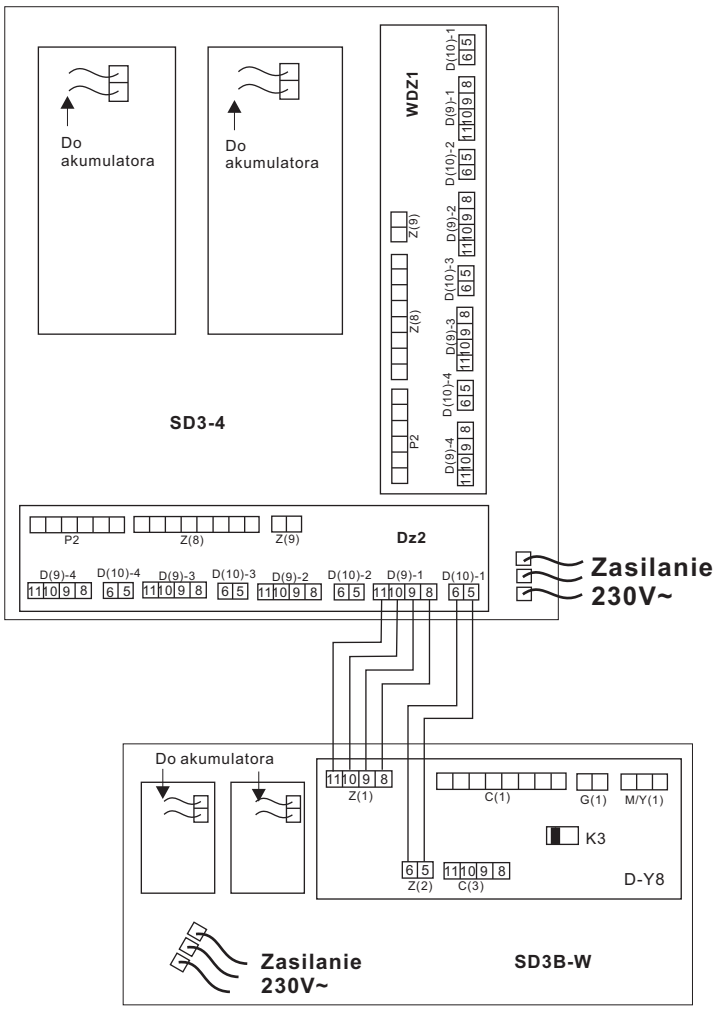

Moduł SD3B-W

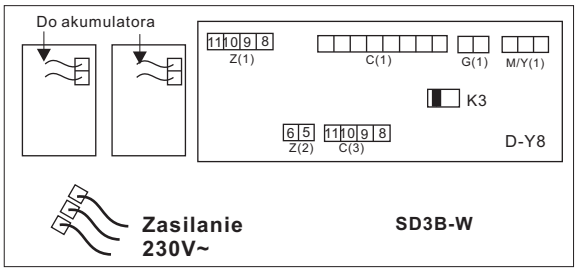

Z(1) do modułu SD3-4 płyta DZ2 złącze D(9)-1
Z(2) do modułu SD3-4 płyta DZ2 złącze D(10)-1
C(1) do panelu ogrodzeniowego SAC551C-ALW złącze P1
C(3) do panelu ogrodzeniowego SAC551C-ALW złącze P2
G(1)A: do przycisku zwolnienia rygla
M/Y(1)A: do rygla
K3: Zwora ustawiona na pozycji ELEC zwalnianie rygla
w sposob impulsowy(brak możliwości regulacji czasu),
na pozycji MAGNE zwalnianie rygla z regulacją czasu

5.sygnał wideo, przewód z kreskami (video signal, -----)
6.masa video, przewód z krzyżykami (video GND, xxxxx)
7.sygnał otwierania rygla, żółty (unlock signal, yellow)
8.masa systemowa, brązowy (system GND, brown)
9.sygnał control, niebieski (control, blue)
10.sygnał danych cyfrowych, żółty (data, yellow)
11.sygnał audio, zielony (control audio, green)

Połączenie modułu SD3B-W z panelem zewnetrzynym SAC551C-ALW

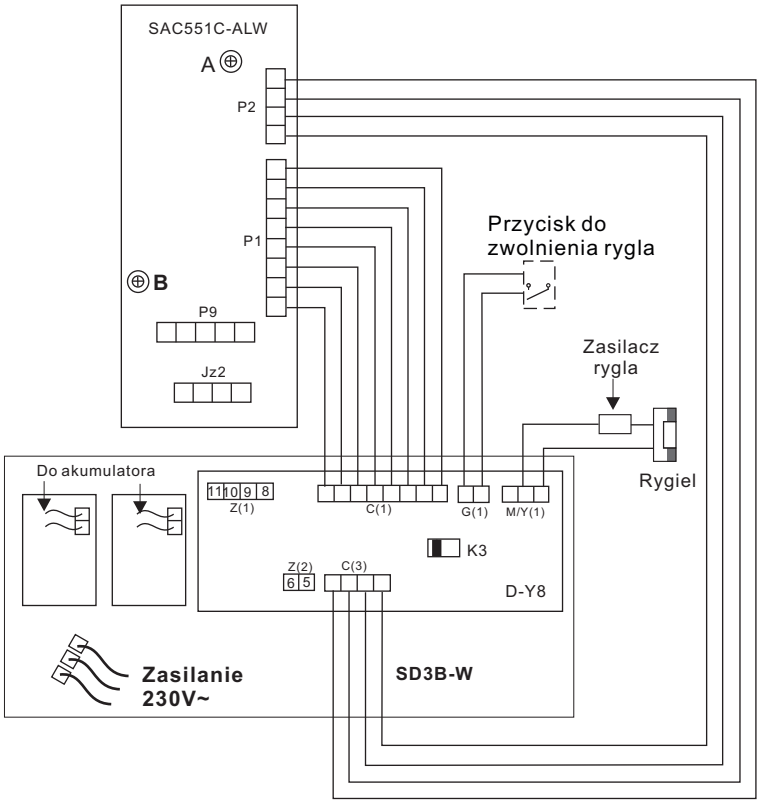

Panel zewnętrzyny SAC551C-AL

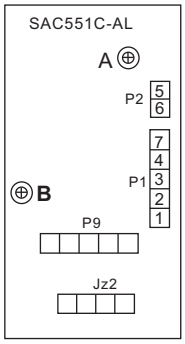

P1: do modułu TD5(B) lub TD20G złącze C(1)A
P2: do modułu TD5(B) lub TD20G złącze C(3)A
A: Regulacja kontrastu wyświetlacza
B: Regulacja głosności
JZ2: do klawiatury DH16B

1.zasilanie, czerwony (power +, red)
2.masa, czarny (GND, black)
3.sygnał danych cyfrowych , brązowy (data, brown)
4.sygnał audio, niebieski (control audio, blue)
5.sygnał wideo, przewód z kreskami (video signal, -----)
6.masa video, przewód z krzyżykami (video GND, xxxxx)
7.sygnał otwierania rygla, żółty (unlock signal, yellow)

Panel ogrodzeniowy SAC551C-ALW

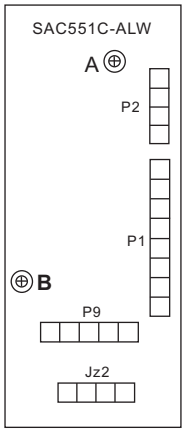

P1: do modułu SD3B-W złącze C(1)
P2: do modułu SD3B-W złącze C(3)
A: Regulacja kontrastu wyświetlacza
B: Regulacja głosności
JZ2: do klawiatury DH16B

Programowanie i obsługa

Urządzenie posiada funkcję rozmowy pomiędzy panelu zewnętrznego a monitorem lub z portierem, jest możliwość otwarcia drzwi za pomocą kodu PIN lub karty zbliżeniowej.
Urządzenie posiada menu w 3 językach do wyboru: angielski, niemiecki i chiński.
Po podłączeniu panelu zewnętrzenego do zasilania, na wyświetlaczu pojawi się napis „ Press room No. Then press # call Master press 0 then #" kilka sekund później, pojawi się napis „Welcome"
Na wyświetlaczu maksymalnie wyświetlą się 4 cyfry, jeśli zostanie wprowadzone więcej niż 4 cyfry, na wyświetlaczu pojawi się znak „*", jeśli zostanie wprowadzone więcej niż 8 cyfr, pojawi się napis „Error..."
Kiedy jest ciemno na zewnątrz, podświetlenie klawiatury stacji włączy się automatycznie.

Ustawianie numeru Użytkownika

- Wyłącz zasilanie i włącz ponownie, LED D1 na monitorze zacznie migać, w ciągu 3 sekund naciśnij przycisk, a potem przycisk, LED na monitorze zacznie migać.
- Wprowadź numer mieszkania np. 12 na klawiaturze w panelu zewnętrznym, a potem naciśnij przycisk #, usłyszysz dźwięk Dingdong z monitora, naciśnij przycisk na monitorze, LED przestanie migać, ustawianie numeru Użytkownika zostało zakończone sukcesem.

Wywołanie Użytkownika

- Wprowadź numer mieszkania np. 12 na klawiaturze w panelu zewnętrznym, a potem naciśnij przycisk #, panel zewnętrzny zacznie się łączyć zmieszkaniem nr 12, na wyświetlaczu pojawi się napis „ Connecting.... Wait a moment" po uzyskaniu połączenia, usłyszymy dźwięk Dingdong w stacji bramowej, a na wyświetlaczu pojawi się napis „Talking in 2 min" czyli możemy przeprowadzić rozmowę przez 2 minuty. Po 2 minutach urządzenie wyłączy się automatycznie, jeśli chcemy przedłużyć połączenie, musimy ponownie zadzwonić.

- Jeśli w mieszkaniu nikt nie odbierze rozmowy, urządzenie wyłączy się automatycznie po 2 minutach, w każdym momencie możemy przerwać połączenie naciskając przycisk *.

- Jeśli wybierzemy zły numer, na wyświetlaczu pojawi się napis „ Invalid Number"

- Jeśli wybrany numer jest zajęty, na wyświetlaczu pojawi się napis: „System Busy...."

Wywołanie portierni

- Wprowadź numer 0 na klawiaturze w panelu zewnętrznym, a potem naciśnij przycisk #, stacja bramowa zacznie się łączyć z portiernią, na wyświetlaczu pojawi się napis „ Connecting.... Wait a moment" po uzyskaniu połączenia, usłyszymy dźwięk Dingdong w panelu zewnętrznym, a na wyświetlaczu pojawi się napis „Talking in 2 min" czyli możemy przeprowadzić rozmowę przez 2 minuty. Po 2 minutach urządzenie wyłączy się automatycznie, jeśli chcemy przedłużyć połączenie, musimy ponownie zadzwonić.

- Jeśli nikt nie odbierze rozmowy, urządzenie wyłączy się automatycznie po 2 minutach, w każdym momencie możemy przerwać połączenie naciskając przycisk *.

- Jeśli wybrany numer jest zajęty, na wyświetlaczu pojawi się napis: „System Busy...."

Ustawianie kodu PIN

- Kod administratora(fabryczny kod administratora jest 0000 9876):
  jeśli zapomnimy kod administratora, należy naciskając przycisk # jednocześnie włączyć zasilanie panelu zewnętrznym, potem wprowadzić cyfry 00009876, na wyświetlaczu pojawią się znaki „****", potem naciśnij przycisk #, na wyświetlaczu pojawi się napis „Password Setting", i wtedy wprowadzamy 0000 oraz nowy 4 cyfrowy kod PIN, potwierdź naciskając przycisk #, na wyświetlaczu pojawi się napis "Password saved".

- Zmiana kodu administratora:
  wprowadź 0000 oraz 4 cyfrowy kod administratora, potwierdź naciskając przycisk #, na wyświetlaczu pojawi się napis „Password Setting", potem wprowadzamy 0000 oraz nowy 4 cyfrowy kod PIN, potwierdź naciskając przycisk #, na wyświetlaczu pojawi się napis„ Password saved"
.
- Kod użytkownika:
  wprowadź 0000 oraz 4 cyfrowy kod administratora(fabryczny kod administratora jest 9876), potwierdź naciskając przycisk #, na wyświetlaczu pojawi się napis „Password Setting", wprowadzamy 4 cyfrowy nr lokalu oraz 4 cyfrowy kod PIN (jeśli nr lokalu jest mniej niż 4 cyfrowy, należy dodać cyfry 0 przed nr lokalu, żeby zawsze były 4 cyfry, np. użytkownik lokalu 12 chce używać kodu PIN 1234, to wprowadzamy cyfry w postaci 00121234), potwierdź naciskając przycisk #, na wyświetlaczu pojawi się napis „ Password saved"

- Otwieranie drzwi za pomoc kodu PIN
  wprowadź 4 cyfrowy nr lokalu oraz 4 cyfrowy kod PIN (jeśli nr lokalu jest mniej niż 4 cyfrowy, należy dodać cyfry 0 przed nr lokalu, żeby zawsze były 4 cyfry, np. dla nr lokalu 12 należy wprowadzić 0012+4 cyfrowy kod PIN), potwierdź naciskając przycisk #, na wyświetlaczu pojawi się napis „ Welcome", drzwi zostały otwarte

- Usuwanie kodu użytkownika
  wprowadź 0000 oraz 4 cyfrowy kod administratora, potwierdź naciskając przycisk #, na wyświetlaczu pojawi się napis „Password Setting", wprowadź cyfry 1357, potwierdź naciskając przycisk #, na wyświetlaczu pojawi się napis „ Password deleted", kod został usunięty.

Funkcja podglądu

Naciśnij przycisk na monitorze, pojawi się na nim obraz z kamery. Jeśli w systemie jest zainstalowanych kilka kamer, po każdym naciśnięciu przycisku system zmieni kamerę na kolejną.

Ustawienie głośności dzwonka w panelu zewnętrznego

Wprowadź 0000 oraz 4 cyfrowy kod administratora, potwierdź naciskając przycisk #, na wyświetlaczu pojawi się napis „Password Setting”, wprowadź cyfry 81 , potwierdź naciskając przycisk #, na wyświetlaczu pojawi się napis „ Ringing Volume”, czterokrotne naciśnięcie przycisku od 0 do 9, spowoduje zwiększenie lub zmniejszenie głośności dzwonka o jeden poziom, potwierdź ustawienie naciskając przycisk #

Ustawienie języka

Wprowadź 0000 oraz 4 cyfrowy kod administratora, potwierdź naciskając przycisk #, na wyświetlaczu pojawi się napis „Password Setting”, wprowadź cyfry 80 , potwierdź naciskając przycisk #, potem naciskając dowolny przycisk na klawiaturze możesz zmieniać język na angielski, niemiecki lub chiński, potwierdź ustawienie naciskając przycisk #

Zaprogramowanie karty zbliżeniowej

Podczas programowania karty zbliżeniowej, należy podłączyć klawiaturę DH16B do stacji bramowej.

- Wejście w tryb programowania
  Wprowadź * # oraz 4 cyfrowy kod administratora, potwierdź naciskając przycisk #, usłyszysz długi dźwięk di…. oznacza że weszliśmy w tryb programowania, naciskając przycisk * możemy wyjść z tyb programowania, jeśli w ciągu 20 sekund nic nie zostanie wprowadzone, urządzenie automatycznie wychodzi z trybu programowania. Fabryczny kod administratora jest 4567

- Zmiana kodu administratora
  Wejdź w tryb programowania, naciśnij cyfrę 8, usłyszysz długi dźwięk di… wprowadź nowy 4 cyfrowy PIN, potwierdź naciskając przycisk #, jeszcze raz powtórz nowy kod PIN i potwierdź naciskając przycisk #, usłyszysz 2 razy dźwięk di… oznacza że zmiana zakończyło się sukcesem. Jeśli dwa razy wprowadzony kod nie jest identyczny, urządzenie wydaje ciągły dźwięk di…
  Jeśli zapomnimy kod administratora, należy połączyć punkt X i Y zworą na płycie klawiatury DH16B, potem podłączyć do s tacji bramowej, wtedy usłyszymy dźwięk di…. oznacza że kod administratora został zmieniony na ustawienie fabryczne, czyli 4567.

- Programowanie karty master
  Wejdź w tryb programowania, naciśnij cyfrę 0, usłyszysz dźwięk di… potem cyfrę 7, usłyszysz ponownie dźwięk di… zbliż kartę do czytnika (wyświetlacz) w stacji bramowej, urządzenie wydaje dźwięk di…. oznacza że karta została zaprogramowana.
  Kartę master można zaprogramować tylko jedną, jeśli karta master zaginie, możemy zaprogramować nową kartę master, a stara zostanie automatycznie skasowana.

- Programowania karty użytkownika za pomocą klawiatury DH16B
  Wejdź w tryb programowania, naciśnij cyfrę 1, usłyszysz długi dźwięk di… zbliż kartę do czytnika (wyświetlacz) w stacji bramowej, urządzenie wyda dźwięk di….potem jeszcze raz di… oznacza że karta została zaprogramowana. (Jeśli urządzenie wyda 4 krótkie dźwięki di… oznacza że ta karta zostało już wcześniej zaprogramowana.) W ten sposób możemy po kolei zaprogramować wiele kart jednorazowo. Naciskając przycisk * wychodzimy z trybu programowania

- Programowanie karty użytkownika za pomocą karty master
  Zbliż kartę master do czytnika (wyświetlacz) w stacji bramowej, usłyszysz dźwięk di… oznacza że stacja jest w trybie programowania, zbliż nie zaprogramowaną kartę do czytnika (wyświetlacz) w stacji bramowej, urządzenie wyda dźwięk di….potem jeszcze raz di… oznacza że karta została zaprogramowana. (Jeśli urządzenie wyda 4 krótkie dźwięki di… oznacza że ta karta została już wcześniej zaprogramowana.) W ten sposób możemy po kolei zaprogramować wiele kart jednorazowo.

- Kasowanie karty użytkownika
  Wejdź w tryb programowania, naciśnij cyfrę 2, usłyszysz długi dźwięk di… wprowadź ostatnie 6 cyfr numeru karty lub zbliż kartę którą chcesz skasować do czytnika (wyświetlacz) w stacji bramowej, urządzenie wyda dźwięk di….potem jeszcze raz di… oznacza że karta została skasowana. (Jeśli urządzenie wyda 4 krótkie dźwięki di… oznacza że ta karta została już wcześniej skasowana.) W ten sposób można po kolei skasować wiele kart jednorazowo. Naciśnij przycisk * aby wyjść z trybu programowania

- Kasowanie wszystkich kart użytkownika
  Wejdź w tryb programowania, naciśnij cyfrę 9, usłyszysz długi dźwięk di… naciśnij jeszcze raz cyfrę 9, usłyszysz ciągły dźwięk di…. oznacza że wszystkie karty użytkownika zostały skasowane. Naciśnij przycisk * aby wyjść z trybu programowania

- Ustawienie czasu otwarcia drzwi
  Wejdź w tryb programowania, naciśnij cyfrę 4, usłyszysz długi dźwięk di… wprowadź cyfry od 01 do 99 sekundy, Naciśnij przycisk * 3 razy aby wyjść z trybu programowania

Tłumaczenie deklaracji zgodności

Deklaracja zgodności

Wyprodukowano przez: COMPETITION CO., LTD
11F, Xinhuai Building, Yuanlin Road, Jida, China
Oświadcza się, ż e produkty:
Typ produktu: Videodomofon i domofon
model: MT 200C-CK2
MT 210C-CK2
MT 300C-CK2
MT 320C-CK2
MT 337C-CK2
MT 350C-CK2
MT 361C-CK2
MT 371C-CK2
MT 372C-CK2
MT 373C-CK2
MT 392C-CK2
MT 670C-CK2
MT 8T-CK2
MT 361T-CK2
MT 9T-K2
SAC5T-K2
SAC5C-CK
SAC25C-CK
SAC35C-CK
SAC50C-CK
SAC551C-CK
SAC561C-CK
SD5T
PSU5B

Spełniają następujące normy
EN 55022:2006+A1:2007
EN 61000-3-2:2006
EN61000-3-3:2008
EN55024:1998+A2:2003
Opisany produkt jest zgodny z dyrektywa:
2004/108/EC
93/68/EEC

Osoba odpowiedzialna za sporządzenie deklaracji
Leona Feng, Manager
26-07-2010

Europejska Dyrektywa 2002/96/EC dotycząca Zużytych Elektrycznych Elektronicznych Urządzeń(WEEE) zakłada zakaz pozbywania się starych urządzeńdomowego użytku jako nieposortowanych śmieci komunalnych. Zużyte urządzenia muszą byc osobno zbierane i sortowane w celu zoptymalizowania odzyskiwania oraz ponownego przetworzenia pewnych komponentów i materiałów, pozwala to ograniczyć zanieczyszczenie środowiska i pozytywnie wpływa na ludzkie zdrowie. Przekreślony symbol „kosza" umieszczony na produkcie przypomina klientowi o obowiązku specjalnego sortowania. Konsumenci powinni kontaktować się z władzami lokalnymi lub sprzedawcą w celu uzyskania informacji dotyczących postępowania z ich zużytymi urządzeniami elektrycznymi i elektronicznymi.

KARTA GWARANCYJNA

1. Firma Wena z siedzibą w Warszawie, udziela gwarancji na produkt na okres 1[2] miesięcy od daty zakupu, umieszczonej na niniejszej Karcie Gwarancyjnej i dokumencie zakupu.
[2] . Usterki produktu ujawnione w okresie gwarancji będą usuwane bezłpatnie w ciągu [2] 1 dni roboczych od daty przyjęcia produktu do punktu przyjmowania reklamacji
3. Użytkownikowi przysługuje prawo wymiany produkt na nowy, jeżeli:
- w okresie gwarancji wykonano cztery istotne naprawy, a produkt nadal wykazuje usterki;
- po stwierdzeniu, że wystąpiła usterka niemożliwa do usunięcia. Przy wymianie produktu na nowy potrąca się równowartość brakujących lub uszkodzonych przez Użytkownika elementów(tak że opakowania)i koszt ich wymiany

4. Użytkownik dostarcza uszkodzony sprzęt na własny koszt do punktu serwisowego
5. Gwarancja nie obejmuje obniżania się jakości urządzenia spowodowanego normalnym procesem zużycia i poniższych przypadków:
- niewłasciwym lub niezgodnym z instrukcja obsługi użytkowaniem produktu;
- użytkowaniem lub pozostawieniem produktu w nieodpowiednich warunkach (nadmierna wilgotność, zbyt wysoka lub niska temperatura, nasłonecznienie itp.),odmiennych warunkow konserwacji i eksplotacji zamieszczonych w instrukcji obsługi produktu;
- uszkodzen mechanicznychŁchemicznych, termicznych;
- uszkodzen spowodowanych działaniem sił zewnętrznych np. przepięcia w sieci elektrycznej, wyładowania atmosferyczneŁpowódź, pożar;
- uszkodzenie powstałe na skutek niewłaściwego zainstalowania urządzeniaŁ niewłaściwego przechowywania urządzenia lub napraw wykonanych przez osoby nieupoważnione;
- uszkodzenie powstałe na skutek podłączenia niewłaściwego napięcia.

6. Gwarancja straci ważność w skutek:
- zerwania lub uszkodzenia plomb gwarancyjnych;
- podłączenia dodatkowego wyposażenia, innego niż zalecane przez producenta produktu;
- przeróbek i zmian konstrukcyjnych produktu oraz napraw wykonanych poza punktem serwisu Wena;
- Karta gwarancyjna lub numery seryjne zostały zmienione, zamazane lub zatarte;

7. Karta Gwarancyjna jest ważna tylko z wpisaną datą sprzedaży potwierdzonymi pieczęcią i podpisem sprzedawcy.
8. Warunkiem wykonania naprawy jest dostarczenie towaru z niniejszą Kartą Gwarancyjną oraz dowodem zakupu.
9. Punkt przyjmowania reklamacji:
Firma Handlowa Wena
al. Prymasa Tysiąclecia 66
01-424Warszawa
tel. 22 8370286; 22 8174008
e-mail: wena@wena.biz

Nazwa produktu:.....Typ:.....

Data sprzedaży:..... ..... Pieczęć Sprzedawcy i podpis:.....

Rejestracja napraw

Data naprawy	Zakres naprawy	Podpis pracownika serwisu